百思特电子产品规格书

Specification For Approval

产品型号：BS T40-T9

Customer Approval 客户签名:

☐ **Accept** ☐ **Reject**

百 思 特 电 子	签 名	日 期
项 目		
审 核		

1.0 模组类型

显示类型: [480(RGB) ×800 点阵, TFT-LCD 模组]
视角: [ALL]
背光: [LED 背光]
驱动 IC: [HX8369A]

2.0 结构规格

类型	典型值	单位
玻璃类型	TFT	-
像素点阵	480(RGB) × 800	像素
模组尺寸	57.14*96.85*2.0	毫米
玻璃显示区	51.84*86.4	毫米

3.0 模组图

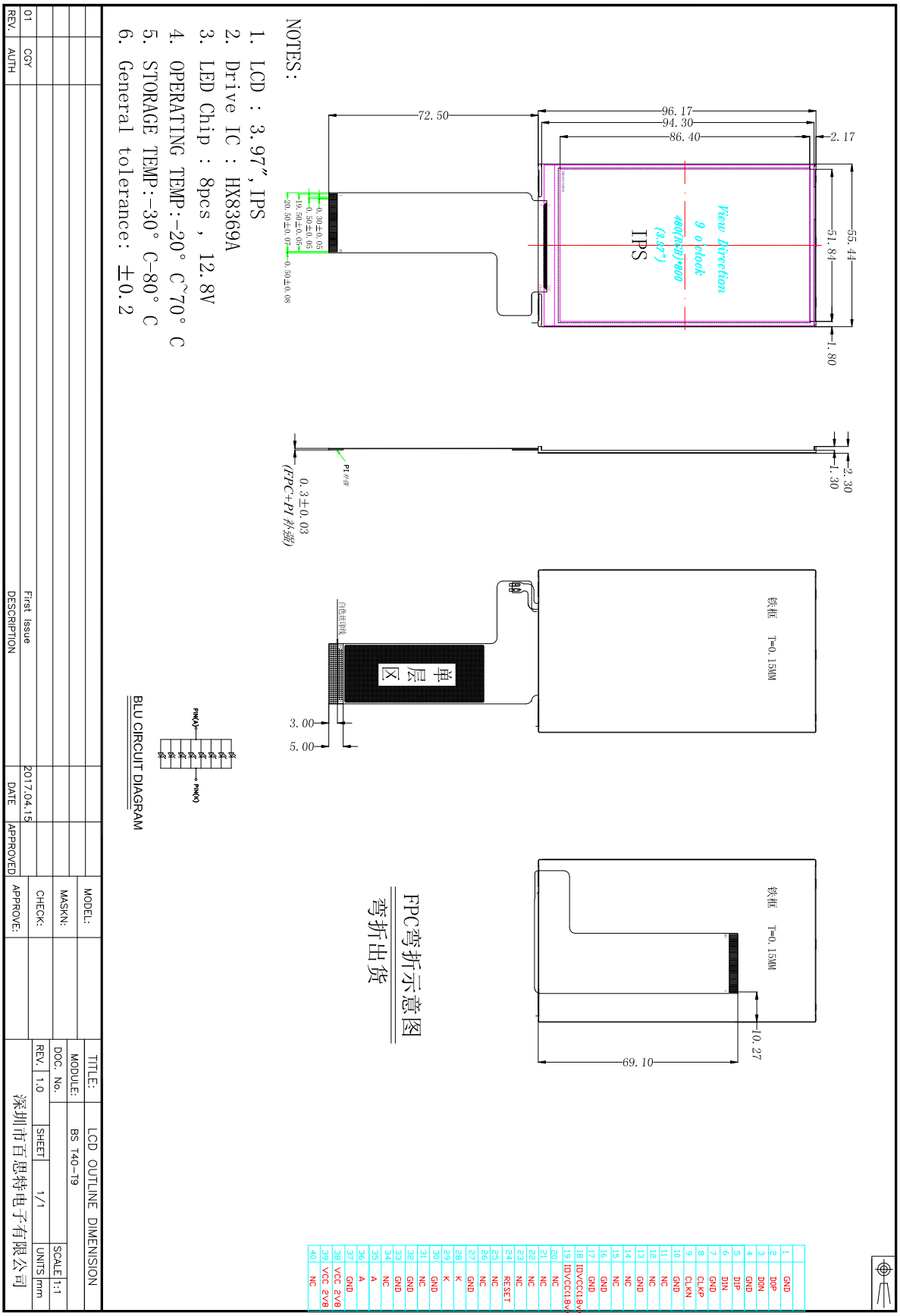
NOTES:
1. LCD : 3.97", IPS
2. Drive IC : HX8369A
3. LED Chip : 8pcs , 12.8V
4. OPERATING TEMP:-20° C~70° C
5. STORAGE TEMP:-30° C~80° C
6. General tolerance: ±0.2
View Direction
9 o'clock
480(RGB)*800
(3.97")
IPS
96.17
94.30
86.40
72.50
55.44
51.84
2.17
1.80
2.30
1.30
0.3±0.03
(FPC+PI 补强)
铁框 T=0.15MM
单层区
3.00
5.00
FPC弯折示意图
弯折出货
10.27
69.10
BLU CIRCUIT DIAGRAM
PIN(A)
PIN(K)
TITLE: LCD OUTLINE DIMENSION
MODEL:
MODULE: BS T40-T9
DOC. No.
REV. 1.0
SHEET 1/1
SCALE 1:1
UNITS mm
MASKN:
CHECK:
APPROVE:
深圳市百思特电子有限公司
REV. 01
AUTH CGY
DESCRIPTION First Issue
DATE 2017.04.15
APPROVED

4.0 TFT-LCD 模组特性

类型	符号	条件	最小	典型	最大	单位
系统电压	V_{DD}	$T_a = 25$ °C	2.6	2.8	3.0	V
输入逻辑电压	V_{IH}	高电平	$0.8\times V_{DD}$	—	V_{DD}	
	V_{IL}	低电平	-0.3V	—	$0.2\times V_{DD}$	
工作电流	I_{DD}	V_{DD}= 2.8V	—	5	-	mA

5.2 背光特性

类型	符号	条件	最小	典型	最大	单位
正向电压	VF	IF=120 毫安	-	3.2	-	伏
均匀度	AVG		120	160-	-	%
亮度(包含玻璃)	Lv		150	-	-	Cd/m2

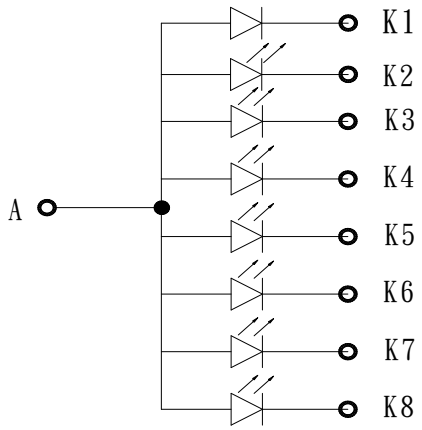

B/L CIRCUIT DIAGRAM
8 PCS WHITE LED;IF =120mA,VF=3.2V

5.0 接口定义

端口号	代码	功能
1	GND	Ground(0V)
2	D0P	数据线
3	D0N	数据线
4	GND	Ground(0V)
5	D1P	数据线
6	D1N	数据线
7	GND	Ground(0V)
8	CP	数据线
9	CN	数据线
10	GND	Ground(0V)
11-12	NC	悬空
13	GND	Ground(0V)
14-15	NC	悬空
16-17	GND	Ground(0V)
18-19	IOVCC	I/O 电压(1.8V-2.8V)
20-23	NC	悬空
24	/RESET	复位信号输入端。当上电后必须进行复位。
25-26	NC	悬空
27	GND	Ground(0V)
28-29	LEDK	背光负极输入端
30	GND	Ground(0V)
31	NC	悬空
32-33	GND	Ground(0V)
34	NC	悬空
35-36	LEDA	背光正极输入端
37	GND	Ground(0V)
38-39	VCI	系统电压（2.8-3.2）
40	NC	悬空

说明：